	Scheda tecnica prodotto	**RUBINETTI MULTIUSO**

I rubinetti multiuso Luxor Spa offrono tutta la qualità e la garanzia del prodotto Made in Italy.

CARATTERISTICHE TECNICHE:	Pressione massima di esercizio:	10 bar
	Temperatura massima di esercizio:	90 °C

CARATTERISTICHE COSTRUTTIVE:	Materiale corpo rubinetto:	CW 617 N UNI-EN 12165-98
	Materiale raccordi:	CW 614 N
	Materiale Cartuccia:	CW 614 N + NBR + NYLON
	Materiale guarnizioni:	EPDM PTFE
	Materiale manopola:	ABS Cromata

TRATTAMENTI GALVANICI:	Finitura cromata

	Scheda tecnica prodotto	**RUBINETTI MULTIUSO**

DISEGNI DIMENSIONALI

Articolo:	**Rubinetto per lavatrice**
Descrizione:	Rubinetto per lavatrice a vitone con rosetta scorrevole e maniglia a 6 punte inclinato a 45 °. Disponibile con o senza valvola di non ritorno per evitare il riflusso delle acque inquinate nella rete idrica. Con valvola: 70 29 21 27 Senza Valvola: 70 29 21 05

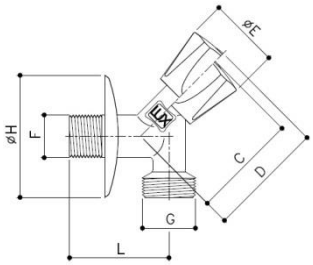

Codice	Misura	A	B	C	D	E	F	G	H	L	M	N	P
70 29 21 02	M 1/2 – M 3/4	-	-	52	58	35	G 1/2	G 3/4	60	49	-	-	-
70 29 21 05	M 1/2 – M 3/4	-	-	52	58	35	G 1/2	G 3/4	60	49	-	-	-

Articolo:	**Rubinetto per lavatrice**
Descrizione:	Rubinetto per lavatrice a sfera con maniglia a farfalla

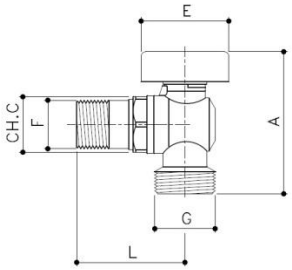

Codice	Misura	A	B	C	D	E	F	G	H	L	M	N	P
70 29 21 27	M 1/2 – M 3/4	62	-	22	-	38	G 1/2	G 3/4	-	47	-	-	-

	Scheda tecnica prodotto	**RUBINETTI MULTIUSO**

Articolo:	**Rubinetto per lavatrice**
Descrizione:	Rubinetto per lavatrice a sfera con maniglia a farfalla e rosetta scorrevole

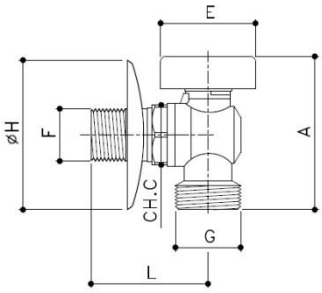

Codice	Misura	A	B	C	D	E	F	G	H	L	M	N	P
70 30 21 27	M 1/2 – M 3/4	62	-	22	-	38	G 1/2	G 3/4	60	47	-	-	-

Articolo:	**Rubinetto intermedio**
Descrizione:	rubinetto intermedio a vitone con attacco per lavatrice e maniglia a 6 punte

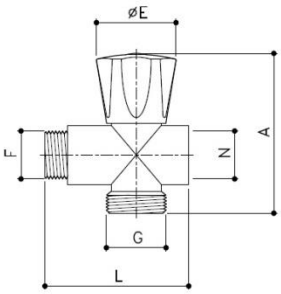

Codice	Misura	A	B	C	D	E	F	G	H	L	M	N	P
70 30 21 00	M 1/2 – M 3/4	70	-	-	-	35	G 1/2	G 3/4	-	63	-	G 1/2	-

	Scheda tecnica prodotto	**RUBINETTI MULTIUSO**

Articolo:	**Rubinetto intermedio**
Descrizione:	Rubinetto per lavatrice a vitone con rosetta scorrevole e maniglia a 6 punte

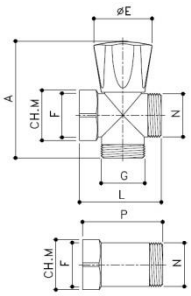

Codice	Misura	A	B	C	D	E	F	G	H	L	M	N	P
70 37 00 00	G 3/4	70	-	-	-	35	G 3/4	G 3/4	-	49	30	G 3/4	48

Articolo:	**Rubinetto multiuso**
Descrizione:	Rubinetto doppia uscita a vitone con attacco per lavatrice, rosetta scorrevole e cartuccia a 3 pezzi.

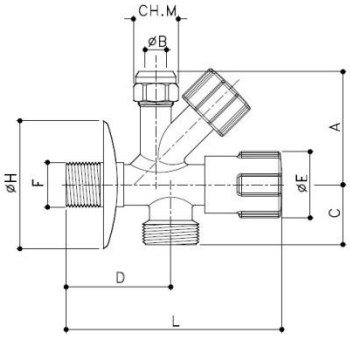

Codice	Misura	A	B	C	D	E	F	G	H	L	M	N	P
70 40 21 01 CC	G 3/4 - G 3/8 – G 1/2	53	10	28	49	31	G 1/2	G 3/4	60	105	19	-	-

	Scheda tecnica prodotto	**RUBINETTI MULTIUSO**

Articolo:	**Rubinetto multiuso**
Descrizione:	Rubinetto doppia uscita a vitone con attacco per lavatrice, rosetta scorrevole e cartuccia a 3 pezzi dado alto.

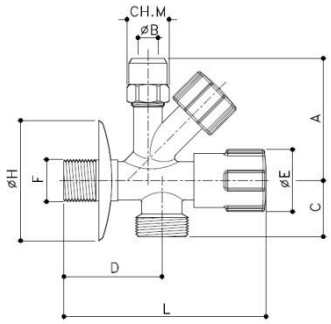

Codice	Misura	A	B	C	D	E	F	G	H	L	M	N	P
70 40 21 02 CC	G 3/4 - G 3/8 – G 1/2	61	10	28	49	31	G 1/2	G 3/4	60	105	19	-	-

Articolo:	**Rubinetto Multiuso**
Descrizione:	Rubinetto doppia uscita a vitone con attacco per lavatrice.

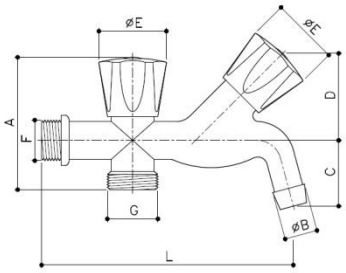

Codice	Misura	A	B	C	D	E	F	G	H	L	M	N	P
70 16 21 00	M 1/2 – M 3/4	69	17	34	45	35	G 1/2	G 3/4	-	130	-	-	-

	Scheda tecnica prodotto	**RUBINETTI MULTIUSO**

Articolo:	**Rubinetto multiuso**
Descrizione:	Rubinetto doppia uscita a vitone con attacco per lavatrice e lavastoviglie.

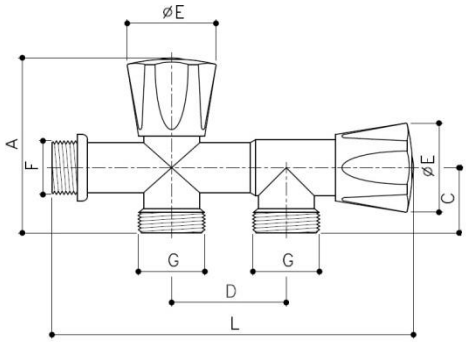

Codice	Misura	A	B	C	D	E	F	G	H	L	M	N	P
70 38 21 00	M 1/2 – M 3/4 – M 3/4	72	-	26	45	35	G 1/2	G 3/4	-	142	-	-	-