MAGNUM® MG88

ASCIUGAMANI MAGNUM

MG88P LEM 250
MG88A LEM 250

INDICAZIONE APPLICAZIONE

• In generale per qualsiasi toilette
• Ideale dove si richiede la massima resistenza agli atti vandalici.

PLUS

• Semplice e super robusto
• Rivestimento in ceramica anti-writers e anti graffi
• Sistema LEM a manutenzione ridotta

SUGGERIMENTI INSTALLAZIONI

• Aree di Servizio
• Aziende/Uffici/Industrie
• Centri Sportivi
• Cinema Multisala/Case gioco
• Compagnie Navigazione
• Enti Pubblici
• GD/GDO
• Horeca
• Locali Pubblici
• Turismo
• Università
• Wellness

MG88P LEM 450
MG88A LEM 450

INDICAZIONE APPLICAZIONE

• In generale per qualsiasi toilette
• Ideale ove sia richiesta una maggiore rapidità d'asciugatura
• Ideale dove si richiede la massima resistenza agli atti vandalici.

PLUS

• Semplice e super robusto
• Rivestimento in ceramica anti-writers e anti graffi
• Sistema LEM a manutenzione ridotta
• Rapidità d'asciugatura
• Risparmio energetico resistenza a minor assorbimento

SUGGERIMENTI INSTALLAZIONI

• Aree di Servizio
• Aree Espositive/Fiere
• Industrie
• Centri Sportivi • Case gioco
• Compagnie Navigazione • Enti Pubblici
• GD/GDO • Locali Pubblici
• Turismo • Università

MAGNUM GROUP MG88

L'originale

Versione con attivazione a pulsante o a fotocellula, potenza 250/450. Asciugamani antivandalo e antifurto. Struttura robusta in acciaio al carbonio con trattamento anti-writing per le versioni bianco porcellanato ed antracite, in alternativa in acciaio inox AISI 304 nelle finiture lucide e satinate. Motore a lunga durata con sistema LEM brevettato che consente una veloce e rapida manutenzione, la durata d'esercizio è rinnovabile nel tempo.
La versione 450 riduce i tempi di asciugatura e i consumi di circa il 25%.

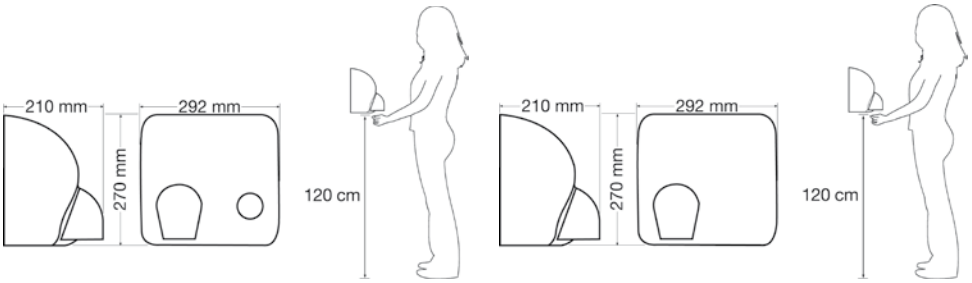

STANDARD
Porcellana Anti - writing

OPZIONE
Bocchetta bloccata IP23.
Euro 80,00

	MG88P LEM 250	MG88A LEM 250	MG88P LEM 450 EP	MG88A LEM 450 EP
Azionamento	Pulsante	Sensore	Pulsante	Sensore
Materiale coperchio	Acciaio INOX AISI 304/ Acciaio al Carbonio			
Trattamento superficie	Lucido/Satinato/Porcellanato			
Grado di protezione elettrica	Classe I			
Grado di protezione interna	IP21 (opzione IP23 con bocchetta bloccata)			
Tensione di alimentazione	220/240 V			
Frequenza di rete	50/60 Hz			
Potenza motore	250 W		450 W	
Resistenza	2000 W		1500 W	
Assorbimento totale	2250 W		1950 W	
Consumo max ad asciugatura	13,1 W		9,2 W	
Velocità uscita aria regolabile	105 km/h		160 km/h	
Portata aria	258 m³/h		450 m³/h	
Tempo di asciugatura medio	21"		17"	
Rumorosità	63,9 dB		85 dB	
Certificato di collaudo	Si			
N° Pezzi/Confezione	1			
N° Pezzi/Paletta	32			

Serie standard

PULSANTE	TEMPI DI CONSEGNA MAX 10 gg.		
MG88P (b) LEM 250 - Bianco	**MG88P (a) LEM** 250 - Antracite	**MG88P (l) LEM** 250 - Inox lucido	**MG88P (s) LEM** 250 - Inox satinato
COD. MG880P2000P01L4	COD. MG880P2000P02L0	COD. MG880P2000I04L4	COD. MG880P2000I05L4

AUTOMATICO	TEMPI DI CONSEGNA MAX 10 gg.		
MG88A (b) LEM 250 - Bianco	**MG88A (a) LEM** 250 - Antracite	**MG88A (l) LEM** 250 - Inox lucido	**MG88A (s) LEM** 250 - Inox satinato
COD. MG880A2000P01L0	COD. MG880A2000P02L0	COD. MG880A2000I04L0	COD. MG880A2000I05L0

Serie EP

PULSANTE	TEMPI DI CONSEGNA MAX 10 gg.		
MG88P (b) EP LEM 450 - Bianco	**MG88P (a) EP LEM** 450 - Antracite	**MG88P (l) EP LEM** 450 - Inox lucido	**MG88P (s) EP LEM** 450 - Inox satinato
COD. MG880P1545P0100	COD. MG880P1545P0200	COD. MG880P1545I0400	COD. MG880P1545I0500

AUTOMATICO	TEMPI DI CONSEGNA MAX 10 gg.		
MG88A (b) EP LEM 450 - Bianco	**MG88A (a) EP LEM** 450 - Antracite	**MG88A (l) EP LEM** 450 - Inox lucido	**MG88A (s) EP LEM** 450 - Inox satinato
COD. MG880A1545P0100	COD. MG880A1545P0200	COD. MG880A1545I0400	COD. MG880A1545I0500

Serie colore

Serie Colore (scala RAL) - Su richiesta a fronte di un minimo d'ordine

Sistema LEM - BREVETTATO

MAGNUM® MG88 UVC

ASCIUGATURA MANI CON SISTEMA UVC INTEGRATO MG88A UVC

VANTAGGI ENERGETICI

Speciale lampada UVC che consente un ulteriore/maggiore abbattimento della carica batterica.
I test di laboratorio effettuati, Istituto di Microbiologia di Milano,
hanno comprovato che l'apparecchio con sistema UVC abbatte al 99,9% il batterio STR. FAECALIS.

PRINCIPALI SITI INTERESSATI AL SISTEMA UVC

- Enti Ospedalieri
- Studi Medici
- Aziende Alimentari
- Scuole/Università
- Luoghi ad alta utenza eterogenea

La lampada UVC ha una durata di 6000 ore – 8 mesi

La Fumagalli Componenti
è titolare del Brevetto di Utilità
per la realizzazione
di asciugamani
ad aria con sistemi UVC.

Lampada UVC
antibatterica

MAGNUM GROUP MG88 UVC

ANTI-BACTERIAL HAND DRYER patented UVC LAMP

L'originale, con lampada germicida

Asciugamani professionale antivandalo e antifurto. Dotato di una speciale lampada UVC che consente un ulteriore abbattimento della carica batterica. I test di laboratorio effettuati hanno comprovato che l'apparecchio con UVC abbatte al 99.9% il batterio Str. Faecalis. Disponibile in versione automatica con fotocellula.

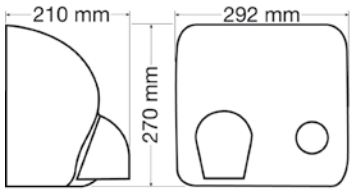

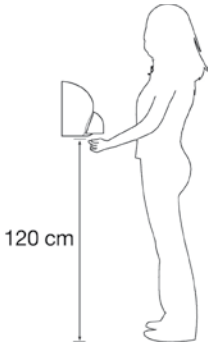

STANDARD
Porcellana
Anti - writing

OPZIONE
Bocchetta bloccata IP23.
Euro 80,00

	MG88A 250 UVC
Azionamento	Sensore
Materiale coperchio	Acciaio INOX AISI 304/ Acciaio al Carbonio
Trattamento superficie	Lucido/Satinato/Porcellanato
Grado di protezione elettrica	Classe I
Grado di protezione interna	IP21 (opzione IP23 con bocchetta bloccata)
Tensione di alimentazione	220/240 V
Frequenza di rete	50/60 Hz
Potenza motore	250 W
Resistenza	2000 W
Assorbimento totale	2250 W
Consumo max ad asciugatura	13,1 W
Velocità uscita aria regolabile	105 km/h
Portata aria	258 m³/h
Tempo di asciugatura medio	21"
Rumorosità	63,9 dB
Dispositivo UVC	Lampada UVC
Certificato di collaudo	Si
N° Pezzi/Confezione	1
N° Pezzi/Paletta	32

Serie standard

AUTOMATICO	TEMPI DI CONSEGNA MAX 10 gg.	
MG88A (b) UVC Bianco, con lampada UVC	**MG88A (l) UVC** Inox lucido, con lampada UVC	**MG88A (s) UVC** Inox satinato, con lampada UVC
COD. MG880A2000P0101	COD. MG880A2000C0703	COD. MG880A2000C0704

Serie colore

Serie Colore (scala RAL) - Su richiesta a fronte di un minimo d'ordine

INDICAZIONE APPLICAZIONE

- In generale per qualsiasi toilette
- Ideale ove sia richiesta una maggiore rapidità d'asciugatura
- Ideale dove sia preferibile avere sistema di abbattimento della carica batterica con lampada UVC
- Ideale dove si richiede la massima resistenza agli atti vandalici.

PLUS

- Semplice e super robusto
- Rivestimento in ceramica anti-writers e anti graffi
- Sistema LEM a manutenzione ridotta
- Rapidità d'asciugatura
- Risparmio energetico resistenza a minor assorbimento
- Lampada anti-batterica UVC

SUGGERIMENTI INSTALLAZIONI

- Aree di Servizio
- Aziende/Uffici/Industrie
- Banche/Assicurazioni
- Centri Sportivi
- Cinema Multisala/Case gioco
- Compagnie Navigazione
- Enti Pubblici
- GD/GDO • Locali Pubblici
- Sanità • Turismo
- Università • Wellness

MAGNUM® FM09 HI-TECH

HI-TECH FM09A

VERSIONE ECP (TURBO)

VANTAGGI ENERGETICI

Riduzione del consumo energetico per asciugatura fino al **80%** rispetto ai tradizionali asciugamani (vedi tabella).

SALVACODE - ASCIUGATURA VELOCE

Tempi medi di asciugatura: **14/20 SECONDI.**

INTELLIGENZA ELETTRONICA

LED arancioni e rossi avvisano il manutentore dell'approssimarsi della necessità di intervento.

VANTAGGI COSTI MANUTENZIONE

Il gruppo motoventilante (sistema LEM), a lunga durata, oltre 2000 ore di funzionamento continuo, si sostituisce in **3 minuti.**

IGIENICO

Finitura smalto bianco o cromato lucido.

INTELLIGENTE

Rileva la temperatura esterna modulando l'assorbimento della resistenza in base alla temperatura dell'aria impostata.

VERSATILE

- Regolazione della portata d'aria = velocità asciugatura
- Regolazione della rumorosità
- Regolazione della temperatura

LIVELLO	ECP	Consumo/Asciugatura max
Assorbimento totale impostazione LIVELLO 1 (25 °C - 30 °C)	300 - 550 W	2,1 W
Assorbimento totale impostazione LIVELLO 2 (30 °C - 35 °C)	1000 - 1500 W	5,8 W
Assorbimento totale impostazione LIVELLO 3 (35 °C - 40 °C)	1400 - 1800 W	7 W
Assorbimento totale impostazione LIVELLO 4 (45 °C - 50 °C)	1900 - 2450 W	9,5 W

MAGNUM GROUP FM09A ECP

Velocità regolabili con sonda di controllo per un risparmio fino al 80%

Modello dotato di variatore del flusso d'aria che permette di ridurre il consumo energetico. Asciugamani dotato di una nuova tecnologia che rileva la temperatura dell'ambiente e gestisce in automatico la temperatura dell'aria in uscita, consentendo una notevole riduzione del consumo energetico rispetto ai modelli tradizionali. Dotato di sistema di segnalazione visivo (LED) degli interventi di manutenzione e dotato di protezione salva motore con funzione "blocco di sicurezza".

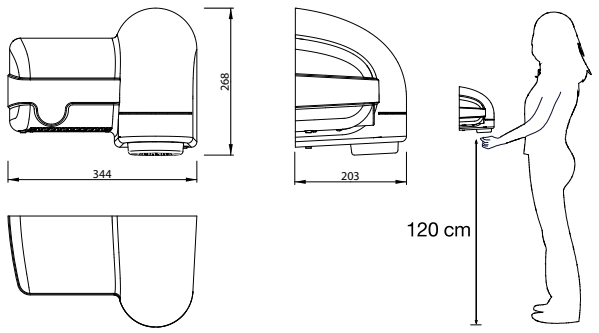

	FM09A ECP
Azionamento	Sensore
Materiale coperchio	Alluminio
Trattamento superficie	Cromato/Smaltato
Grado di protezione elettrica	Classe I
Grado di protezione interna	IP23
Tensione di alimentazione	220/240 V
Frequenza di rete	50/60 Hz
Potenza motore	450 W
Resistenza	2000 W
Assorbimento totale impostazione di fabbrica LIV 3 (35 °C - 40 °C)	Min (1400 W) Max (1800 W)
Consumo max ad asciugatura LIV 3 (35 °C - 40 °C)	7 W
Regolatore di temperatura *	4 livelli
Velocità uscita aria regolabile	83 - 165,5 km/h
Portata aria (in base alla velocità aria)	230 - 470 m³/h
Tempo di asciugatura medio (in base alla velocità aria)	14"
Rumorosità dB (in base alla velocità aria) rilevata a 50 cm	Min (78 dB) - Max (90 dB)
Rumorosità dB (in base alla velocità aria) rilevata a 100 cm	Min (70 dB) - Max (85 dB)
Rumorosità dB (in base alla velocità aria) rilevata a 300 cm	Min (66 dB) - Max (82 dB)
Avviso LED manutenzione	Si
Certificato di collaudo	Si
N° Pezzi/Confezione	1
N° Pezzi/Paletta	32

Serie standard

		TEMPI DI CONSEGNA MAX 10 gg.
FM09A (b) ECP Smaltato bianco con antimicrobico	**FM09A (a) ECP** Smaltato antracite	**FM09A (l) ECP** Alluminio cromato lucido
COD. FM090A2045S0100	COD. FM090A2045S0200	COD. FM090A2045A0400

Serie colore

Serie Colore (scala RAL) - Su richiesta a fronte di un minimo d'ordine

INDICAZIONE APPLICAZIONE

IN GENERALE DOVE SI NECESSITA ASCIUGATURA PERSONALIZZATA NEI PARAMETRI:

- Velocità d'asciugatura/rumorosità,
- Potenza sonora
- Regolazione nella temperatura

PLUS

- Versatilità d'uso per la sua possibilità di regolazione
- Regolazione velocità flusso d'aria
- Regolazione temperatura flusso d'aria
- Rapidità d'asciugatura
- Risparmio energetico mediante sonda temperatura aria
- Totalmente riciclabile

SUGGERIMENTI INSTALLAZIONI

- Aeroporti
- Aree di Servizio
- Aree Espositive/Fiere
- Aziende/Uffici/Industrie
- Banche/Assicurazioni
- Centri Sportivi
- Cinema Multisala/Case gioco
- Compagnie Navigazione
- Enti Pubblici • GD/GDO
- Locali Pubblici
- Turismo • Università
- Wellness

MAGNUM® SPACE

ASCIUGAMANI MAGNUM SPACE

MG88IA - MG88IP

INDICAZIONE APPLICAZIONE

- Ideale ove sia richiesto il minimo ingombro
- Ideale dove sia richiesto il massimo della resistenza agli atti vandalici
- Necessaria parete con profondità 20 cm

PLUS

- Installazione a filo parete
- Semplice e super robusto

SUGGERIMENTI INSTALLAZIONI

- Aeroporti
- Aree di Servizio
- Aree Espositive/Fiere
- Industrie
- Centri Sportivi
- Cinema Multisala/Case gioco
- Enti Pubblici
- GD/GDO
- Locali Pubblici
- Strutture detentive
- Turismo
- Università
- Wellness

MAGNUM GROUP MG88 SPACE PULSANTE

Incasso dal design lineare

Sistema totalmente ad incasso, antivandalo, anti-infortunistico. Disponibile in versione pulsante. Design e funzionalità, unite alle caratteristiche di qualità, sicurezza e robustezza degli asciugamani MAGNUM®, creano il modello "SPACE", soluzione ideale per soddisfare le esigenze d'arredamento e praticità. Il sistema ad incasso, interamente in acciaio inox, consente di ridurre al minimo l'ingombro esterno, rendendo l'ambiente fruibile e contemporaneamente riducendo la possibilità di atti vandalici. Attivazione a pulsante, con bocchetta d'erogazione aria girevole.

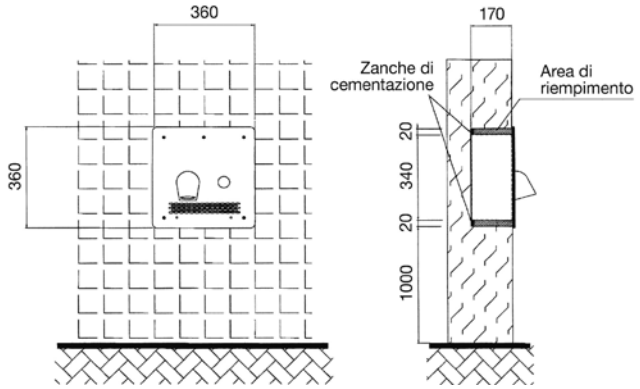

	MG88IP
Azionamento	Pulsante
Materiale coperchio	Acciaio INOX AISI 304
Trattamento superficie	Lucido/Satinato
Grado di protezione elettrica	Classe I
Grado di protezione interna	IP21 (opzione IP23 con bocchetta bloccata)
Tensione di alimentazione	220/240 V
Frequenza di rete	50/60 Hz
Potenza motore	250 W
Resistenza	2000 W
Assorbimento totale	2250 W
Consumo max ad asciugatura	13,1 W
Velocità uscita aria regolabile	105 km/h
Portata aria (in base alla velocità aria)	258 m³/h
Tempo di asciugatura medio (in base alla velocità aria)	21"
Rumorosità dB	63,9 dB
Certificato di collaudo	Si
N° Pezzi/Confezione	1
N° Pezzi/Paletta	18

Serie standard

A RICHIESTA

MG88IP (l)
Lucido
COD. MG880P2000CINKA

MG88IP (s)
Satinato
COD. MG880P2000CONKA

Serie colore

Serie Colore (scala RAL) - Su richiesta a fronte di un minimo d'ordine

MAGNUM GROUP MG88 SPACE AUTOMATICO

Incasso dal design lineare

Sistema totalmente ad incasso, antivandalo, anti-infortunistico. Disponibile in versione automatica: Design e funzionalità, unite alle caratteristiche di qualità, sicurezza e robustezza degli asciugamani MAGNUM®, creano il modello "SPACE", soluzione ideale per soddisfare le esigenze d'arredamento e praticità. Il sistema ad incasso, interamente in acciaio inox, consente di ridurre al minimo l'ingombro esterno, rendendo l'ambiente fruibile e contemporaneamente riducendo la possibilità di atti vandalici. Attivazione a fotocellula, con bocchetta d'erogazione aria girevole.

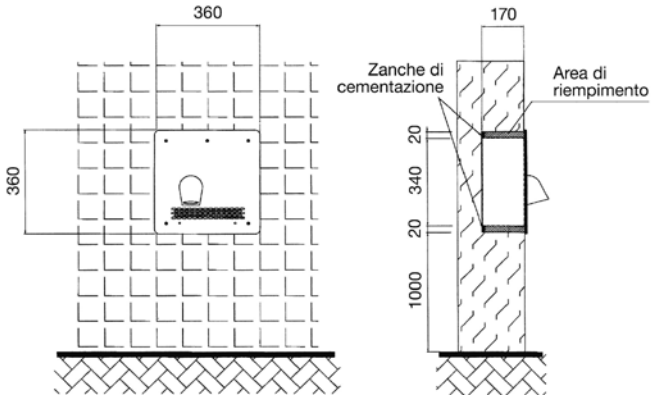

	MG88IA
Azionamento	Sensore
Materiale coperchio	Acciaio INOX AISI 304
Trattamento superficie	Lucido/Satinato
Grado di protezione elettrica	Classe I
Grado di protezione interna	IP21 (opzione IP23 con bocchetta bloccata)
Tensione di alimentazione	220/240 V
Frequenza di rete	50/60 Hz
Potenza motore	250 W
Resistenza	2000 W
Assorbimento totale	2250 W
Consumo max ad asciugatura	13,1 W
Velocità uscita aria regolabile	105 km/h
Portata aria (in base alla velocità aria)	258 m³/h
Tempo di asciugatura medio (in base alla velocità aria)	21"
Rumorosità dB	63,9 dB
Certificato di collaudo	Si
N° Pezzi/Confezione	1
N° Pezzi/Paletta	18

Serie standard

A RICHIESTA

MG88IA (l)
Lucido
COD. MG880A2000CINKA

MG88IA (s)
Satinato
COD. MG880A2000CONKA

Serie colore

Serie Colore (scala RAL) - Su richiesta a fronte di un minimo d'ordine

MAGNUM® NATUS

FUMAGALLI® Italy
www.fumagallidryers.com

WASHROOM EVOLUTION

LW44A NATUS

➤ Ideale ove sia richiesta
la minima profondità
e la massima silenziosità

MAGNUM GROUP NATUS LW44A

Classico ed elegante

Azionamento tramite fotocellula, fornisce il flusso d'aria per il tempo desiderato, ponendo le mani in prossimità della bocchetta d'erogazione dell'aria. La profondità ridotta lo rende particolarmente adatto alle toilette di piccole dimensioni. Si inserisce nell'ambiente washroom con naturalezza, offrendo un'elevata semplicità di manutenzione con un design elegante. Motore a lunga durata, oltre 2.000.000 di asciugature.

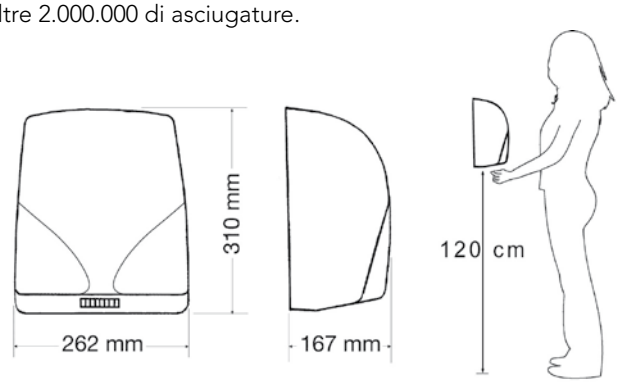

	LW44A
Azionamento	Sensore
Materiale coperchio	Acciaio INOX AISI 304/Acciaio al Carbonio
Trattamento superficie	Lucido/Satinato/Smaltato
Grado di protezione elettrica	Classe II
Grado di protezione interna	IP21
Tensione di alimentazione	220/240 V
Frequenza di rete	50/60 Hz
Potenza motore	140 W
Resistenza	1500 W
Assorbimento totale	1640 W
Consumo max ad asciugatura	13,6 W
Regolatore di temperatura	-
Velocità uscita aria regolabile	64,5 km/h
Portata aria (in base alla velocità aria)	170 m³/h
Tempo di asciugatura medio (in base alla velocità aria)	30"
Rumorosità dB (in base alla velocità aria) rilevata a 50 cm	69 dB
Rumorosità dB (in base alla velocità aria) rilevata a 100 cm	61,5 dB
Rumorosità dB (in base alla velocità aria) rilevata a 300 cm	54,5 dB
Dispositivo UVC	-
Certificato di collaudo	Si
N° Pezzi/Confezione	1
N° Pezzi/Paletta	40

Serie standard

	TEMPI DI CONSEGNA MAX 10 gg.		
LW44A (b) Bianco	**LW44A (a)** Antracite	**LW44A (l)** Inox lucido	**LW44A (s)** Inox satinato
COD. LW44A00000AA100	COD. LW44A00000AA200	COD. LW44A00000AA700	COD. LW44A00000AA600

Serie colore

Serie Colore (scala RAL) - Su richiesta a fronte di un minimo d'ordine

INDICAZIONE APPLICAZIONE

- Ideale ove sia richiesto il minimo ingombro e la massima silenziosità

PLUS

- Design armonioso
- Ingombro ridotto
- Massima silenziosità

SUGGERIMENTI INSTALLAZIONI

- Aziende/Uffici
- Banche/Assicurazioni
- Biblioteche
- Cinema Multisala
- Compagnie Navigazione
- Enti Pubblici
- Turismo
- Wellness

SPEEDMAX SM050

WASHROOM EVOLUTION

SPEED-MAX 050

➤ Ideale ove si abbiano spazi ridotti d'installazione e necessità di asciugatura rapida

MAGNUM GROUP SPEED-MAX 050

Semplice e automatico

Uno dei più piccoli asciugamani ad aria mai realizzato, si aziona tramite fotocellula, fornisce un potente flusso d'aria concentrato per il tempo desiderato. Le dimensioni molto ridotte e molto compatte lo rendono particolarmente adatto alle toilette di piccole dimensioni.
Sistema antivandalo di spegnimento automatico dopo 40 secondi di funzionamento continuo.

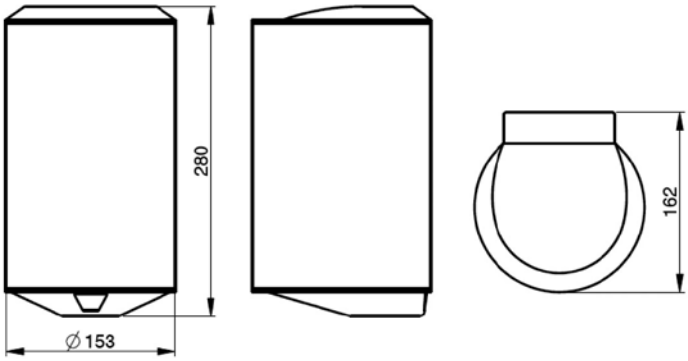

	SPEED-MAX 050
Azionamento	Sensore
Materiale coperchio	Acciaio INOX AISI 304/ABS
Trattamento superficie	Lucido/Satinato
Grado di protezione elettrica	Classe I
Grado di protezione interna	IPX1
Tensione di alimentazione	220/240 V
Frequenza di rete	50/60 Hz
Potenza motore	500 W
Resistenza	650 - 750 W
Assorbimento totale	Da 1150 a 1350 W
Consumo max ad asciugatura	3,6 W
Regolatore di temperatura	–
Velocità uscita aria fissa	234 km/h
Portata aria	516 m³/h
Tempo di asciugatura medio	10 - 15'
Rumorosità dB	70 dB
Avviso LED manutenzione	-
Filtro	Si
Dispositivo UV	No
Certificato di collaudo	Si
N° Pezzi/Confezione	1
N° Pezzi/Paletta	72

Serie standard

SM-050 (l) Lucido	**SM-050 (s)** Satinato
COD. SM-050AI04JT000	COD. SM-050AI05JT000

INDICAZIONE APPLICAZIONE

- Ideale ove si abbiano spazi ridotti d'installazione e necessità di elevate velocità d'asciugatura

PLUS

- Dimensioni ridotte
- Asciugatura rapida

SUGGERIMENTI INSTALLAZIONI

- Enti Pubblici
- GD/GDO
- Locali Pubblici
- Turismo

SPEEDMAX SM110

WASHROOM EVOLUTION

- Ideale ove si abbiano spazi ridotti d'installazione con elevati volumi d'utenza
- Ideale ove si voglia il controllo automatico della temperatura d'aria erogata

MAGNUM GROUP SPEED-MAX 110

Piccolo, potente, completamente automatico

Estetica aggiornata per l'asciugamani ad aria compatto con regolazione temperatura automatica, si aziona tramite fotocellula, potente flusso d'aria a temperatura controllata. Le dimensioni molto ridotte lo rendono particolarmente adatto alle toilette di piccole dimensioni, inoltre, il sensore automatico di temperatura, regola l'inserimento della resistenza elettrica solo nel caso in cui la temperatura ambiente scenda sotto i 25 °C ottenendo considerevoli risparmi energetici. Il dispositivo UV e il filtro di cui è dotato l'asciugamani, purificano l'aria aspirata e successivamente erogata. Sistema antivandalo di spegnimento automatico dopo 40 secondi di funzionamento continuo.

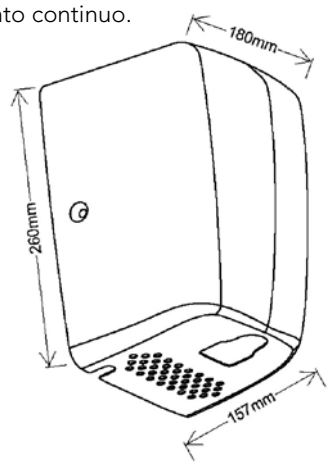

	SPEED-MAX 110
Azionamento	Sensore
Materiale coperchio	Acciaio INOX AISI 304/Acciaio al Carbonio
Trattamento superficie	Lucido/Satinato
Grado di protezione elettrica	Classe I
Grado di protezione interna	IPX1
Tensione di alimentazione	220/240 V
Frequenza di rete	50/60 Hz
Potenza motore	550
Resistenza	651 - 750 W
Assorbimento totale	Da 500 a 1250 W
Consumo max ad asciugatura	3,6 W
Regolatore di temperatura	–
Velocità uscita aria fissa	216 km/h
Portata aria	570 m³/h
Tempo di asciugatura medio	7 - 12"
Rumorosità dB	70 dBA ad 1 m
Avviso LED manutenzione	-
Filtro	Si
Dispositivo UV	Si
Certificato di collaudo	Si
N° Pezzi/Confezione	1
N° Pezzi/Paletta	60

Serie standard

SM-110 (l) Lucido	**SM-110 (s)** Satinato
COD. SM-110AI04JT000	COD. SM-110AI05JT000

INDICAZIONE APPLICAZIONE

- Ideale ove si abbiano spazi ridotti d'installazione con elevati volumi d'utenza
- Ideale ove si voglia il controllo automatico della temperatura d'aria erogata

PLUS

- Dimensioni ridotte
- Sensore automatico riscaldamento aria
- Asciugatura rapida
- Dispositivo igienizzante UV

SUGGERIMENTI INSTALLAZIONI

- Aeroporti
- Aree di Servizio
- Aree Espositive/Fiere
- Industrie
- Centri Sportivi
- Cinema Multisala/Case gioco
- Compagnie Navigazione
- Enti Pubblici
- GD/GDO
- Locali Pubblici
- Turismo
- Università

SPEEDMAX SM200

WASHROOM EVOLUTION

SPEED-MAX 200

- Ideale ove si abbiano spazi ridotti d'installazione con elevati volumi d'utenza
- Ideale ove si voglia il controllo manuale della temperatura d'aria erogata
- Ideale per installazioni sopra lavabo

MAGNUM GROUP SPEED-MAX 200

Asciugamani jet

Asciugamani ad aria compatto, si aziona tramite fotocellula, fornisce un flusso d'aria ampio per il tempo desiderato. Le dimensioni ridotte lo rendono particolarmente adatto alle toilette di piccole dimensioni o per installazione tra gli specchi sopra lavabo.
L'asciugamani è corredato da specifico pulsante per l'inserimento o meno della resistenza elettrica per il riscaldamento del flusso d'aria e da un generatore di anioni per l'abbattimento degli odori nell'ambiente.

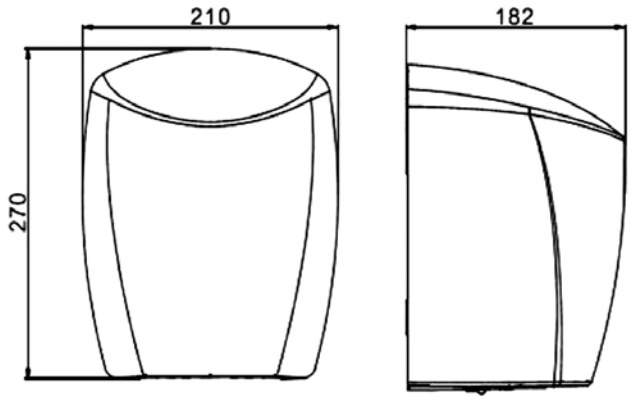

	SPED-MAX 200
Azionamento	Sensore
Materiale coperchio	Alluminio Cromato Lucido/Smaltato Bianco
Trattamento superficie	Lucido/Smaltato
Grado di protezione elettrica	Classe I
Grado di protezione interna	IPX1
Tensione di alimentazione	220/240 V
Frequenza di rete	50/60 Hz
Potenza motore	550
Resistenza	700 W
Assorbimento totale	Da 550 a 1250 W
Consumo max ad asciugatura	4,08 W
Regolatore di temperatura	–
Velocità uscita aria fissa	288 km/h
Portata aria	516 m³/h
Tempo di asciugatura medio	8 - 12"
Rumorosità dB	82 dBA ad 1 m
Avviso LED manutenzione	-
Filtro	Si
Dispositivo UV	Generatore di Anioni
Certificato di collaudo	Si
N° Pezzi/Confezione	1
N° Pezzi/Paletta	60

Serie standard

SM-200 (b) Smaltato Bianco	**SM-200 (l)** Lucido
COD. SM-200AI01JT000	COD. SM-200AI04JT000

INDICAZIONE APPLICAZIONE

- Ideale ove si abbiano spazi ridotti d'installazione con elevati volumi d'utenza
- Ideale ove si voglia il controllo manuale della temperatura d'aria erogata

PLUS

- Dimensioni ridotte
- Interruttore manuale riscaldamento aria
- Asciugatura rapida
- Generatore di ioni per purificazione aria

SUGGERIMENTI INSTALLAZIONI

- Aeroporti
- Aree di Servizio
- Aree Espositive/Fiere
- Industrie
- Centri Sportivi
- Cinema Multisala/Case gioco
- Compagnie Navigazione
- Enti Pubblici
- GD/GDO
- Locali Pubblici
- Turismo
- Università

SPEEDMAX SM550

SPEEDMAX
www.fumagallidryers.com

WASHROOM EVOLUTION

SPEED-MAX 550

- Ideale per toilette ad alta frequenza
- Toilette con pochi punti d'asciugatura
- In generale dove sia necessaria un'asciugatura super veloce
- Ideale ove si voglia la massima eleganza

Motore ad alta velocità Jet System BRUSHLESS (senza spazzole)

3 Lampade Led UV

Controllo temperatura: sonda automatica con inserimento automatico resistenza riscaldante per temperature inferiori a 25 °C e controllo temperatura

Filtro aria HEPA incluso

Interruttori di servizio avviamento asciugamani, di servizio velocità motore High/Low e di avviamento/ riscaldamento aria

Vaschetta raccogli gocce con possibilità di collegamento alle tubazioni di scarico

MAGNUM GROUP SPEED-MAX 550

Asciugamani a tasca

Linea essenziale ed elegante per l'integrazione nei bagni di design. Realizzato in robusto ABS antivandalo e Fireproof nei colori Bianco o Silver. Asciugatura ultrarapida in 7 -10 " mediante motore a turbina Brushless (senza spazzole!) con regolazione velocità: High e Low. Interruttore generale. Completo di filtro Hepa, lampada UV, vaschetta raccogli gocce o con la variante di attacco diretto allo scarico. Elemento riscaldante disinseribile e con controllo automatico della temperatura mediante sonda elettronica.

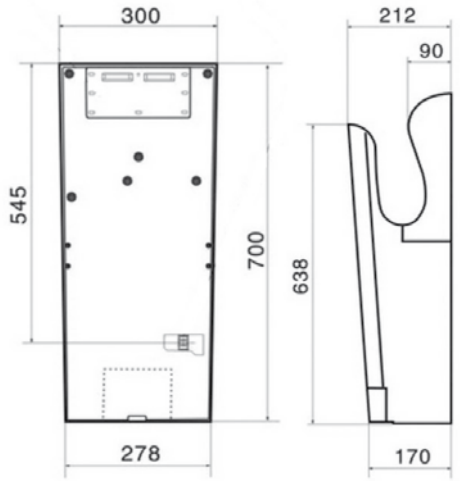

	SPED-MAX 550
Azionamento	Sensore
Materiale coperchio	ABS Autoestinguente
Trattamento superficie	
Grado di protezione elettrica	Classe I
Grado di protezione interna	IPX4
Tensione di alimentazione	220/240 V
Frequenza di rete	50/60 Hz
Potenza motore	750 W
Resistenza	0 - 1100 W
Assorbimento totale	1850 W (MAX)
Regolatore di temperatura	Sensore automatico
Velocità uscita aria fissa	90 m/s (324 Km/h)
Portata aria	n.d.
Tempo di asciugatura medio	7 -10 Secondi
Rumorosità dB	72 dBA ad 1 m
Avviso LED manutenzione	Schermo digitale dati
Filtro	Si
Dispositivo UV	Si UVA
Certificato di collaudo	
Temperatura aria a 15 cm	20 - 40 °C
N° Pezzi/Confezione	1
N° Pezzi/Paletta	15

Serie standard

SM-550 (b) ABS Bianco	**SM-550 (s)** ABS Siver
COD. SM-550AB01JT000	COD. SM-550AB04JT000

INDICAZIONE APPLICAZIONE

- Ideale per toilette ad alta frequenza
- Toilette con pochi punti d'asciugatura
- In generale dove sia necessaria un'asciugatura super veloce
- Ideale ove si voglia la massima eleganza

PLUS

Motore	Alta velocità Jet system BRUSHLESS (senza spazzole)
Filtro aria	Incluso HEPA
Lampada UV	Presente
Vaschetta raccogli gocce	Si
Interruttori di servizio avviamento asciugamani	Interruttore di alimentazione On/Off
Interruttori di servizio velocità motore	High/Low
Interruttori di servizio avviamento riscaldamento aria	Interruttore di alimentazione On/Off
Controllo temperatura	Sonda automatica con inserimento automatico Resistenza riscaldante per temperature inferiori a 25 °C e controllo temperatura

SUGGERIMENTI INSTALLAZIONI

• Aeroporti • Aree di Servizio
• Aree Espositive/Fiere • Industrie
• Centri Sportivi • Cinema Multisala/Case gioco
• Compagnie Navigazione • Enti Pubblici
• GD/GDO • Locali Pubblici • Turismo • Università