MAGNUM® MG88H

ASCIUGACAPELLI MAGNUM MG88H

INDICAZIONE APPLICAZIONE

IDEALE PER:

- Centri Sportivi
- Piscine
- Palestre
- Generalmente preferito per l'utenza maschile

PLUS

- Semplice e super robusto
- Antivandalo
- Cover in acciaio inox lucido o satinato, in alternativa finitura porcellanata soluzione ideale Anti-Writing e anti bruciature
- Rapidità d'asciugatura
- Compatibile con sistemi di servizi a pagamento
- Grado di protezione elettrica classe II

MAGNUM GROUP MG88H LEM

Ideale per centri Fitness

Asciugacapelli ad aria calda. Antifurto e antivandalo, ad elevate prestazioni con bocchetta orientabile con protezione termica. Struttura robusta in acciaio al carbonio con trattamento anti-writing per le versioni bianco (porcellanato) e antracite, in alternativa in acciaio inox AISI 304 nelle finiture lucide e satinate. Con dispositivi di sicurezza SKIN-CARE e WATER STOP, grado di protezione elettrica Classe II. Sistema "L.E.M." Long Life Easy Maintenance, sistema ad alta efficienza e durata, con gruppo ventilante a rapida sostituzione. Abbinabile a Gettoniere mono e multi canale, per fornitura del servizio a pagamento. Abbinabile a saliscendi, dispositivo per la regolazione dell'asciugacapelli in altezza.

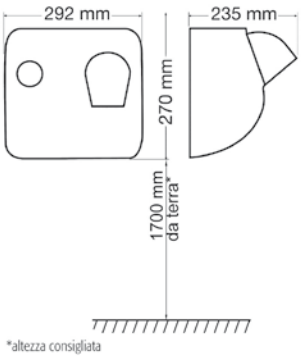

Water Stop

Sistema LEM

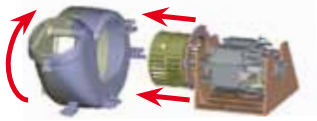

STANDARD
Porcellana
Anti - writing

STANDARD
Bocchetta
Skin-care

	MG88H LEM
Azionamento	Pulsante
Materiale coperchio	Acciaio INOX AISI 304/Acciaio al Carbonio
Trattamento superficie	Lucido/Satinato/Porcellanato
Grado di protezione elettrica	Classe II
Grado di protezione interna	IP21 (opzione IP23 con bocchetta bloccata)
Tensione di alimentazione	220/240 V
Frequenza di rete	50/60 Hz
Potenza motore	250 W
Resistenza	2000 W
Assorbimento totale	2250 W
Velocità uscita aria	98,3 km/h
Portata aria	250 m³/h
Temperatura aria a 15 cm	46,8 °C
Rumorosità	63,9 dB
Certificato di collaudo	Si
N° Pezzi/Confezione	1
N° Pezzi/Paletta	40

Serie standard

	TEMPI DI CONSEGNA MAX 10 gg.		
MG88H (b) LEM Bianco	**MG88H (a) LEM** Antracite	**MG88H (l) LEM** Inox lucido	**MG88H (s) LEM** Inox satinato
COD. MG880H2000P0104	COD. MG880H2000P0204	COD. MG880H2000I0404	COD. MG880H2000C0704

Accessoristica abbinabile a:

Saliscendi **C9900**

MAGNUM GROUP SALISCENDI C9900

Regola il tuo comfort

Dispositivo per la regolazione in altezza degli asciugacapelli della serie H. La robusta struttura in acciaio Inox è dotata di dispositivi per la regolazione dell'altezza con dispositivo di fine corsa. Il contrappeso montato all'interno semplifica le operazioni di sollevamento e abbassamento riducendo al minimo lo sforzo dell'utente.

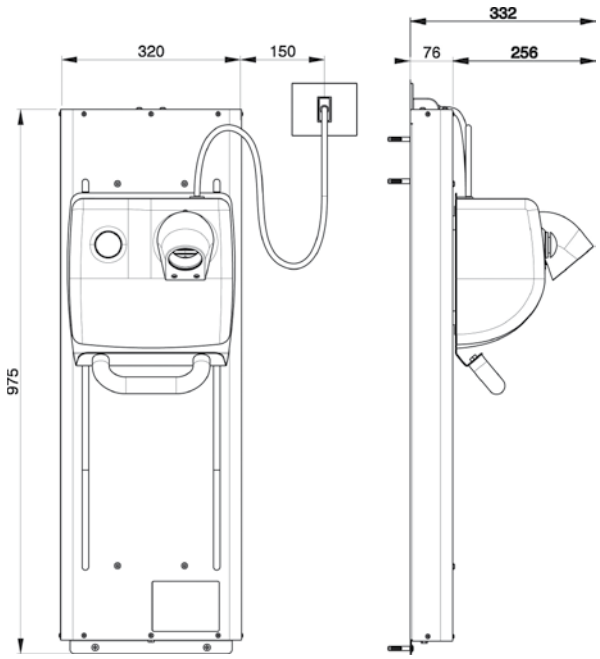

Serie standard

A RICHIESTA

C9900
Inox satinato

COD. BLU9900S0020000

ASCIUGAMANI NON INCLUSO
Accessorio compatibile con la gamma di asciugamani MG88H

N° Pezzi/Confezione 1

MAGNUM® MG88HT

ASCIUGACAPELLI MAGNUM MG88HT

INDICAZIONE APPLICAZIONE

IDEALE PER:

- Centri Sportivi
- Piscine
- Palestre
- Generalmente preferito per l'utenza femminile e bambini

PLUS

- Semplice e super robusto
- Antivandalo
- Cover in acciaio inox lucido o satinato, in alternativa finitura porcellanata soluzione ideale Anti-Writing e anti bruciature
- Rapidità d'asciugatura
- Tubo estensibile con anima in acciaio super resistente
- Compatibile con sistemi di servizi a pagamento
- Grado di protezione elettrica classe II

MAGNUM MG88HT LEM

Ideale per ambienti sportivi

Asciugacapelli ad aria calda. Antifurto e antivandalo ad elevate prestazioni con tubo flessibile. Struttura robusta in acciaio al carbonio con trattamento anti-writing per le versioni bianco porcellanato e antracite, in alternativa in acciaio inox AISI 304 nelle finiture lucide e satinate. Con dispositivo di sicurezza SKIN-CARE, grado di protezione elettrica Classe II. Sistema "L.E.M." Long Life Easy Maintenance, sistema ad alta efficienza e durata, con gruppo ventilante a rapida sostituzione. Abbinabile a gettoniere per fornitura del servizio a pagamento. Abbinabile a saliscendi, dispositivo per la regolazione dell'asciugacapelli in altezza, e ai kit Magnum Vision SPORT.

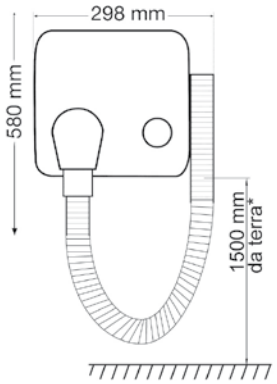

Sistema LEM

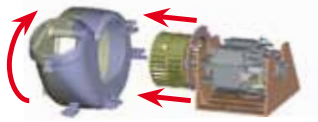

STANDARD
Porcellana
Anti - writing

STANDARD
Bocchetta
Skin-care

	MG88HT LEM
Azionamento	Pulsante
Materiale coperchio	Acciaio INOX AISI 304/Acciaio al Carbonio
Trattamento superficie	Lucido/Satinato/Porcellanato
Grado di protezione elettrica	Classe II
Grado di protezione interna	IP21 (opzione IP23 con bocchetta bloccata)
Tensione di alimentazione	220/240 V
Frequenza di rete	50/60 Hz
Potenza motore	250 W
Resistenza	750 W
Assorbimento totale	1000 W
Velocità uscita aria	98,3 km/h
Portata aria	250 m³/h
Temperatura aria a 15 cm	46,8 °C
Rumorosità	63,9 dB
Certificato di collaudo	Si
N° Pezzi/Confezione	1
N° Pezzi/Paletta	40

Serie standard

	TEMPI DI CONSEGNA MAX 10 gg.		
MG88HT (b) LEM Bianco	**MG88HT (a) LEM** Antracite	**MG88HT (l) LEM** Inox lucido	**MG88HT (s) LEM** Inox satinato
COD. MG88HT0750PC104	COD. MG88HT0750P0204	COD. MG88HT0750P0604	COD. MG88HT0750P0704

Accessoristica abbinabile a:

Saliscendi **C9900**

KIT MAGNUM VISION SPORT HT **BLU8001**
KIT MAGNUM VISION SPORT HTM **BLU8002**

MAGNUM

KIT MAGNUM VISION SPORT HT
KIT MAGNUM VISION SPORT HTM

Semi incasso

Kit per semi incasso a parete in acciaio inox AISI 304 finitura satinata. MAGNUM VISION SPORT HTM, in aggiunta al modello SPORT HT, è dotato di specchiera per fornire all'utente il massimo comfort.

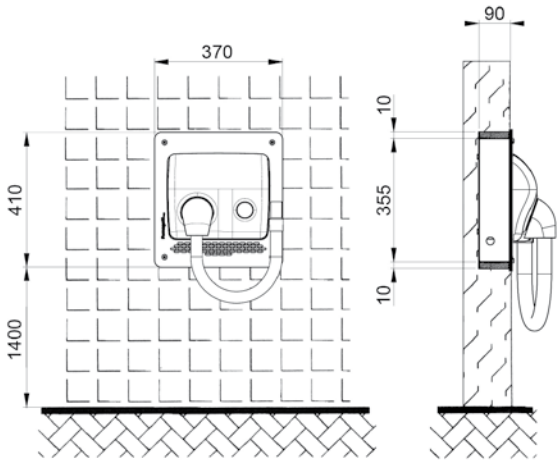

Esempi Kit + MG88

	KIT MAGNUM VISION SPORT HT	KIT MAGNUM VISION SPORT HTM
N° Pezzi/Confezione	1	1
N° Pezzi/Paletta	32	32

Serie standard

A RICHIESTA
BLU8001S Inox satinato
COD. BLU8001S0020000
BLU8002S Inox satinato
COD. BLU8002S0020000
ASCIUGAMANI NON INCLUSO Accessorio compatibile con la gamma di asciugamani MG88

WASHROOM
EVOLUTION

MH710A

- ➤Ideale per cabine navi da crociera
- ➤Centri Wellness
- ➤Hotel
- ➤Ricovero in cassetto

HOSPITALITY MH710A

Asciugacapelli da cassetto. Resistente all'usura e agli urti. Con pulsante On/Off. Grado di protezione elettrica Classe II.
Cavo spiralato estensibile sino a 3 m, con spina europea

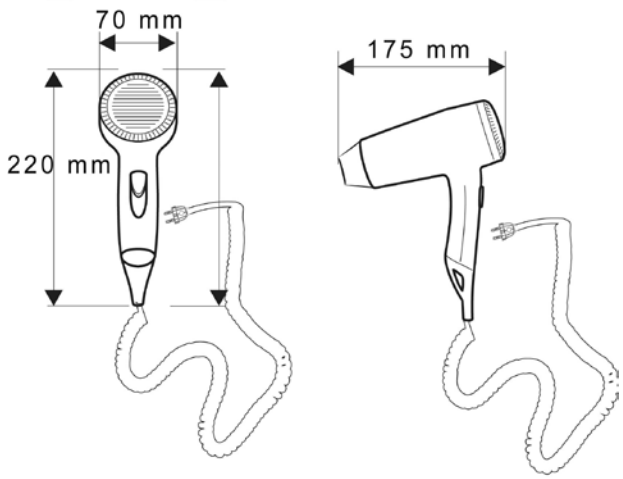

	MH710A
Azionamento	Pulsante
Materiale	PC
Grado di protezione elettrica	Classe II
Tensione di alimentazione	220/240 V
Frequenza di rete	50/60 Hz
Assorbimento totale	1200 W
Portata aria	22,5 Lt/sec
N° Pezzi/Confezione	6
N° Pezzi/Paletta	240

Serie standard

MH710A
Bianco

COD. MH710A120010003

INDICAZIONE APPLICAZIONE

IDEALE PER:

- Cabine navi da crociera
- Centri Wellness
- Hotel

PLUS

- Asciugacapelli da cassetto a basso livello di rumorosità
- Dotato di griglia d'aspirazione
- Interruttore ON-OFF e trasformatore di sicurezza.
- Cavo spiralato estensibile sino a 3 metri con spina europea
- Avviamento a pulsante con impostazione standard della temperatura e del flusso d'aria
- Grado di protezione elettrica Classe II

Fumagalli Componenti S.R.L.

Aria

WASHROOM
EVOLUTION

MH710C

➤Ideale per Hotel

HOSPITALITY MH710C

Asciugacapelli a pistola con tripla presa. Resistente all'usura e agli urti. Accensione ON/OFF, avviamento a pulsante di sicurezza.
Doppia regolazione del flusso d'aria.

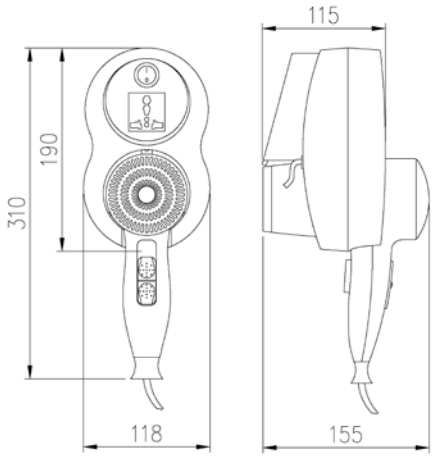

TRIPLA PRESA

DOPPIA REGOLAZIONE ARIA

	MH710C
Azionamento	Pulsante
Materiale	ABS
Grado di protezione elettrica	Classe II
Tensione di alimentazione	220/240 V
Frequenza di rete	50 Hz
Assorbimento totale	200 - 1200 W
Portata aria	80 m 3/h
N° Pezzi/Confezione	1
N° Pezzi/Paletta	315

Serie standard

MH710C
Bianco

COD. MH710C120010000

INDICAZIONE APPLICAZIONE

IDEALE PER:
• Hotel

PLUS

• Asciugacapelli a pistola con montaggio a parete, ed equipaggiato con tripla presa universale basso livello di rumorosità

• Dotato di griglia d'aspirazione

• Interruttore ON-OFF, e temperatura dell'aria regolabile

• Avviamento a pulsantee tripla impostazione della temperatura (cool-medium-hot)

• Grado di protezione elettrica Classe II

Fumagalli Componenti S.R.L.

Aria

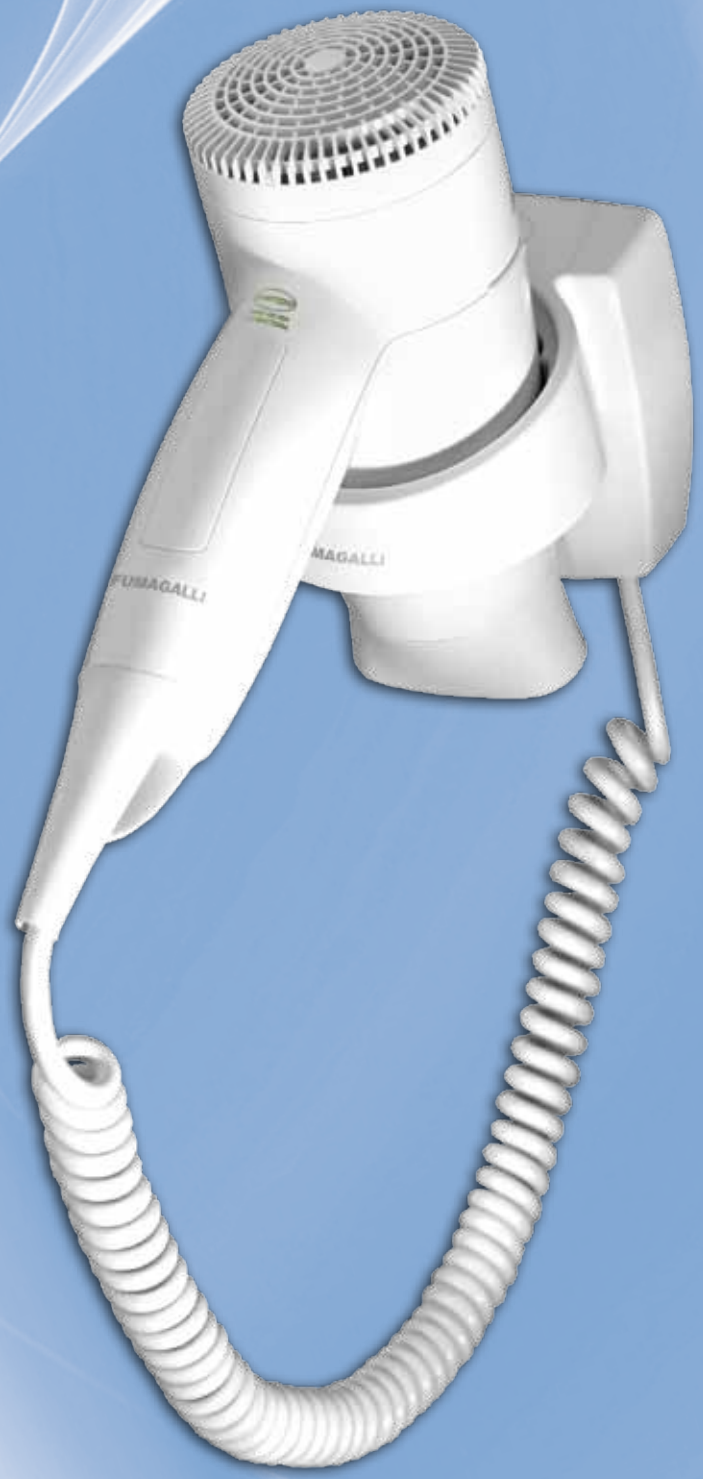

WASHROOM EVOLUTION

MH610

- Ideale per Centri Wellness
- Hotel

Fumagalli Componenti S.R.L.

HOSPITALITY MH610

Asciugacapelli a pistola. Resistente all'usura e agli urti. Avviamento a pulsante con impostazione standard della temperatura e flusso d'aria. La griglia d'aspirazione e l'interruttore On/Off completano le dotazioni di sicurezza. Grado di protezione elettrica Classe II.

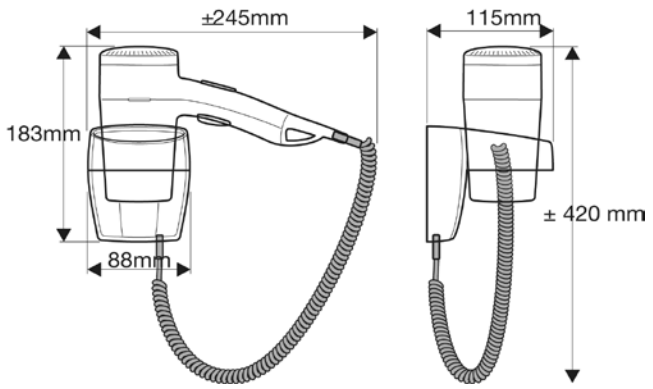

	MH610
Azionamento	Pulsante
Materiale	ABS/PC
Grado di protezione elettrica	Classe II
Tensione di alimentazione	220/240 V
Frequenza di rete	50/60 Hz
Assorbimento totale	1200 W
Portata aria	22,5 Lt/sec
N° Pezzi/Confezione	6
N° Pezzi/Paletta	240

Serie standard

MH610
Bianco

COD. MH610A120010000

INDICAZIONE APPLICAZIONE

IDEALE PER:
- Centri Wellness
- Alberghi

PLUS

- Asciugacapelli a pistola con montaggio a parete a basso livello di rumorosità
- Dotato di griglia d'aspirazione
- Interruttore ON-OFF e trasformatore di sicurezza
- Avviamento a pulsante con impostazione standard della temperatura e del flusso d'aria
- Grado di protezione elettrica Classe II